CONSTANCE_3

Poêle à bois 10kW

Nouveauté

GODIN

Réf 630153 : CONSTANCE
Réf 630154 : CONSTANCE TURBO

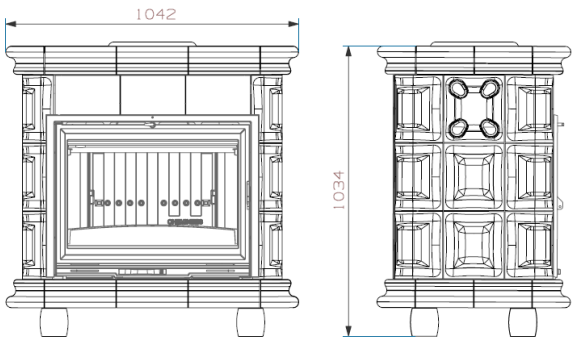

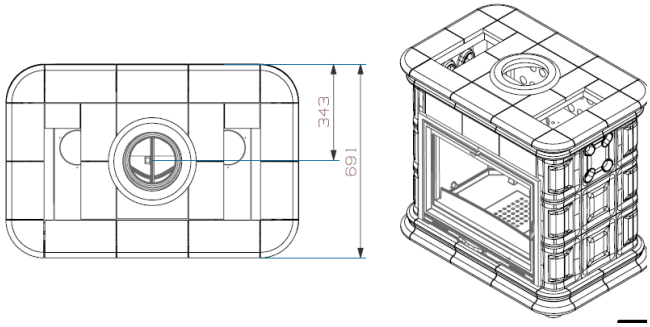

FABRICATION FRANÇAISE

GARANTIE 6 ans

ECODESIGN 2022

Caractéristiques:

- Puissance: 10kW
- Bûche 55cm
- Rendement : 81,1%
- Co : 0,09%
- Particules : 26mg/Nm3
- Cov : 34,7mg/Nm3
- Nox : 85,6mg/Nm3
- Niveau : A+
- EEI : 108
- Indice I' : 0,4
- NF EN 13240
- Rendement saisonnier : 71,1%
- Poids : ---kg
- Arrivée d'air : NA
- Sortie : dessus Ø 180

flamme VERTE — Le label du chauffage au bois — Appareil de classe 7★

CEE Les certificats d'économies d'énergie

maprimerénov' Mieux chez moi, mieux pour la planète

Avantages:

- Corps de chauffe en fonte
- Porte fonte
- Combustion haute performance
- Fabrication Française
- Flamme verte 7*/Ecodesign
- Céramique
- Double combustion
- Version turbo disponible

DOUBLE COMBUSTION

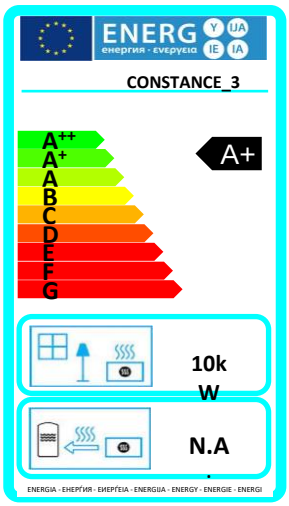

FP-630153-03